029-000375

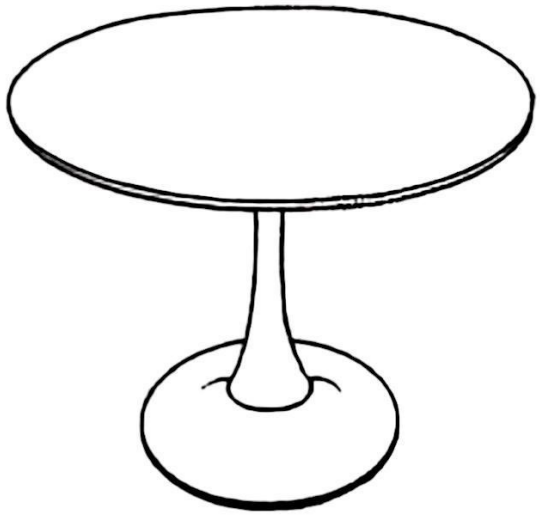

A		1
B		1
C		1
D		1
E		6

F		4
G		10
H		1

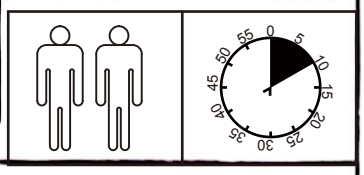

①

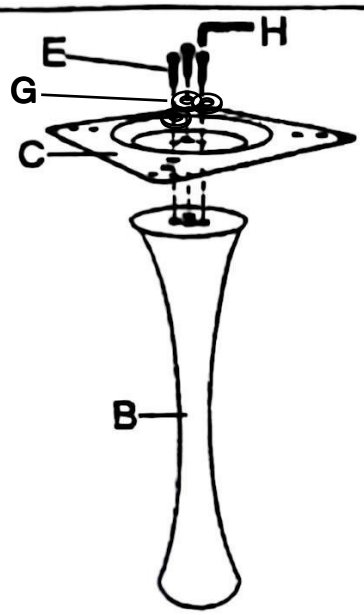

②

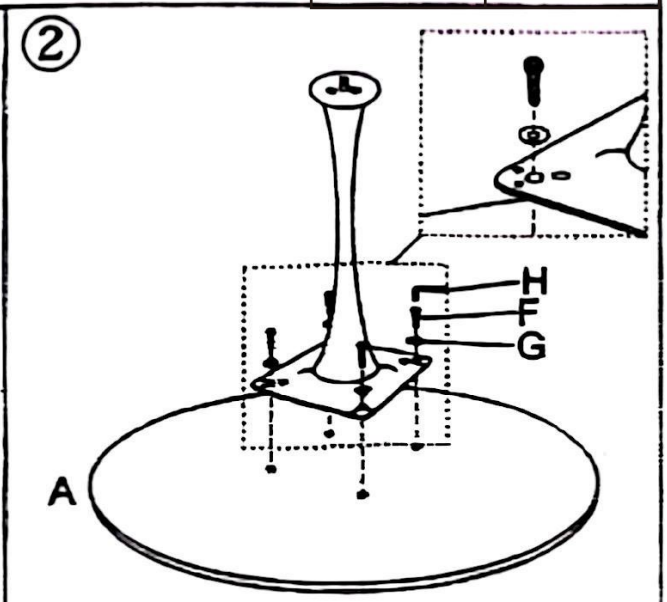

③

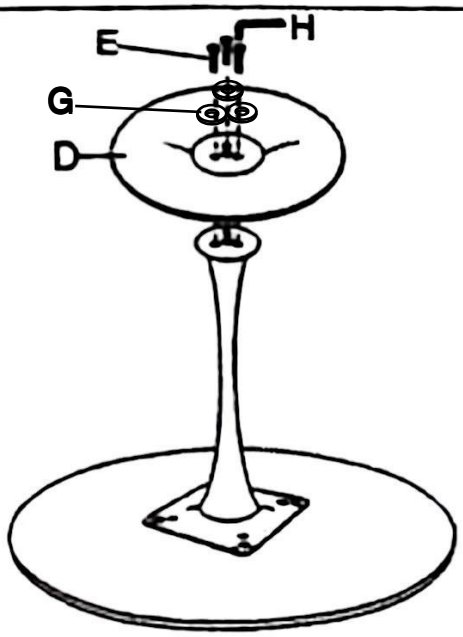

④

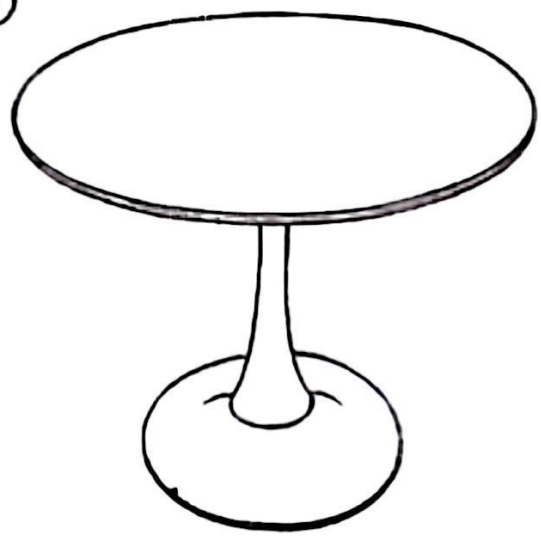











Séparez les éléments avant de trier