ASSEMBLY INSTRUCTION/ΟΔΗΓΙΕΣ ΣΥΝΑΡΜΟΛΟΓΗΣΗΣ

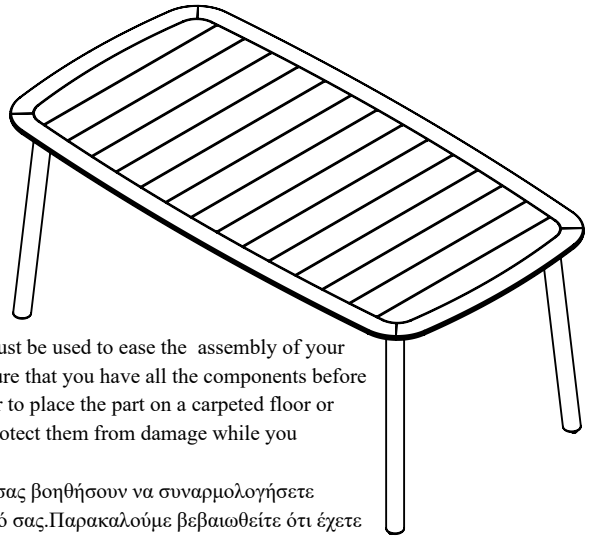

These instructions must be used to ease the assembly of your furniture. Please ensure that you have all the components before assembly. Remember to place the part on a carpeted floor or blanket in order to protect them from damage while you assemble.

Αυτές οι οδηγίες θα σας βοηθήσουν να συναρμολογήσετε ευκολότερα το έπιπλό σας.Παρακαλούμε βεβαιωθείτε ότι έχετε όλα τα εξαρτήματα πριν ξεκινήσετε τη συναρμολόγηση.Θυμηθείτε να τοποθετήσετε τα εξαρτήματα πάνω σε χαλί ή κουβέρτα, ώστε να τα προστατεύσετε από τυχόν φθορές κατά τη συναρμολόγηση.

A

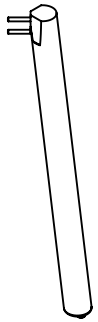

4 PCS

B

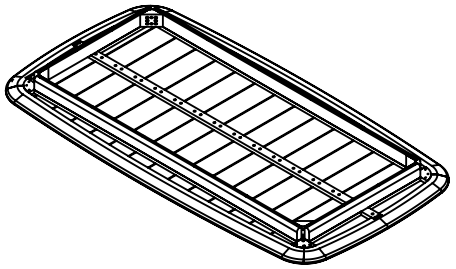

1PCS

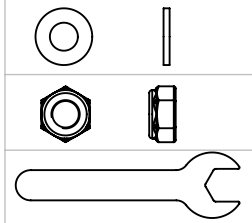

1 WASHER M8 = 8PCS

2 NUT M8 = 8PCS

3 KEY = 1PCS

STEP 1

BHMA1

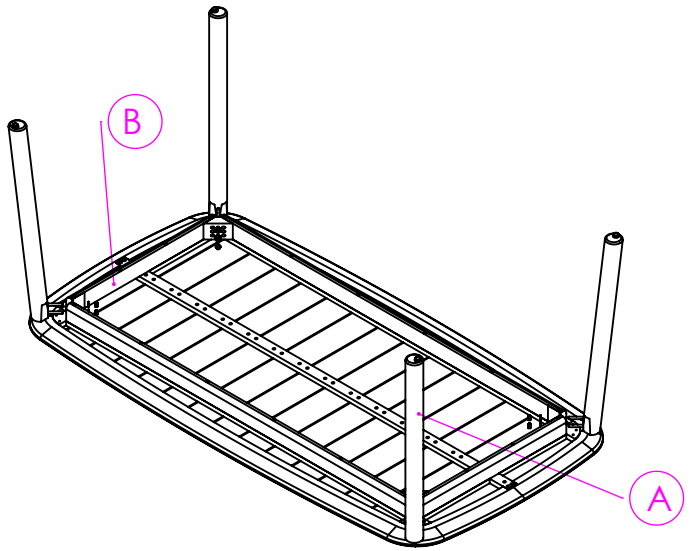

STEP 2

BHMA2

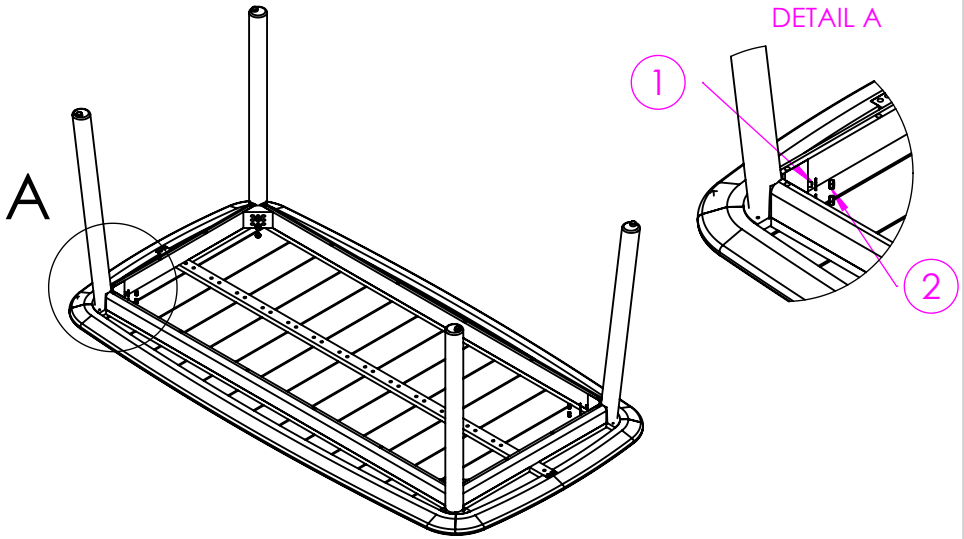

FINISHED

Οδηγίες συντήρησης και φροντίδας επίπλου

-Το έπιπλο είναι κατάλληλο για χρήση σε εξωτερικό και εσωτερικό χώρο.

-Να τηρούνται σωστά οι οδηγίες συναρμολόγησης για την καλύτερη σταθερότητά του επίπλου.

- Για τη μη σωστή συναρμολόγηση και χρήση του επίπλου η εταιρία μας δε φέρει καμία ευθύνη.

- Τα αιχμηρά στοιχεία μπορούν να τραυματίσουν την επιφάνεια του προϊόντος.

- Μην σέρνετε τα έπιπλα κατά τη μετακίνησή τους. Σηκώνετέ τα για να αποφύγετε ζημιές στα πόδια και στο δάπεδο.

- Ελέγχετε περιοδικά τις βίδες και τα σημεία σύνδεσης και σφίγγετέ τα εφόσον απαιτείται.

Συντήρηση και καθαρισμός

- Καθαρίστε με μαλακό πανί, νερό και ήπιο καθαριστικό.

- Μην χρησιμοποιείτε λειαντικά σφουγγάρια, χλωρίνη ή ισχυρά χημικά καθαριστικά, καθώς μπορεί να προκαλέσουν φθορά στην επιφάνεια.

- Συνιστάται η κάλυψη ή αποθήκευση του επίπλου σε προστατευμένο χώρο κατά τη διάρκεια έντονων καιρικών φαινομένων ή παρατεταμένης μη χρήσης.

- Κάντε έλεγχο στους συνδέσμους και τις βίδες ανά τακτά χρονικά διαστήματα. Όλες οι βίδες πρέπει να είναι καλά βιδωμένες.

- Σε περίπτωση παρατεταμένης μη χρήσης, συνιστάται η αποθήκευση σε στεγνό χώρο.

Προειδοποιήσεις

- Κρατήστε μικρά εξαρτήματα μακριά από παιδιά κατά τη συναρμολόγηση.

- Η σωστή και τακτική συντήρηση συμβάλλει στη διατήρηση της εμφάνισης και της λειτουργικότητας των επίπλων για πολλά χρόνια.

Furniture Care and Maintenance Instructions

- The furniture is suitable for both outdoor and indoor use.

- Follow the assembly instructions carefully to ensure the best stability of the furniture.

- Our company bears no responsibility for incorrect assembly or improper use of the product.

- Sharp objects may damage the surface of the product.

- Do not drag the furniture when moving it. Lift it instead to avoid damage to the legs and the floor surface.

- Periodically check all screws and connection points and tighten them if necessary.

Maintenance and Cleaning

- Clean with soft cloth, water, and mild detergent.

- Do not use abrasive sponges, bleach, or strong chemical cleaners, as they may damage the surface.

- It is recommended to cover or store the furniture in a protected area during severe weather conditions or when not in use for long periods.

- Check the connectors and screws regularly. All screws should be properly tightened.

- In case of prolonged non-use, it is recommended to store the furniture in a dry place.

Warnings

- Keep small parts away from children during assembly.

- Proper and regular maintenance helps preserve the appearance and functionality of your furniture for many years.