ASSEMBLY INSTRUCTION/ΟΔΗΓΙΕΣ ΣΥΝΑΡΜΟΛΟΓΗΣΗΣ

A	Headboard	1 pc
B	Footboard	1 pc
C	Side Rail	2 pcs
D	Legs 130 x 250(H)	4 pcs
E	Center Rail 2000mm	1 pc
F	Support Leg 215mm	2 pcs
G	Slat 792mm	32 pcs
H	Middle Holder	16 pcs
I	End Holder	32 pcs
J	JCBC M6 X 40	2 pcs
K	CSK M4 x 25mm	26 pcs
L	JCBB M8 X 20	8 pcs
M	Big Adjuster	2 pcs
N	M5 x 70mm	1 pc
O	M4 x 65mm	1 pc

STEP 1/ΒΗΜΑ 1

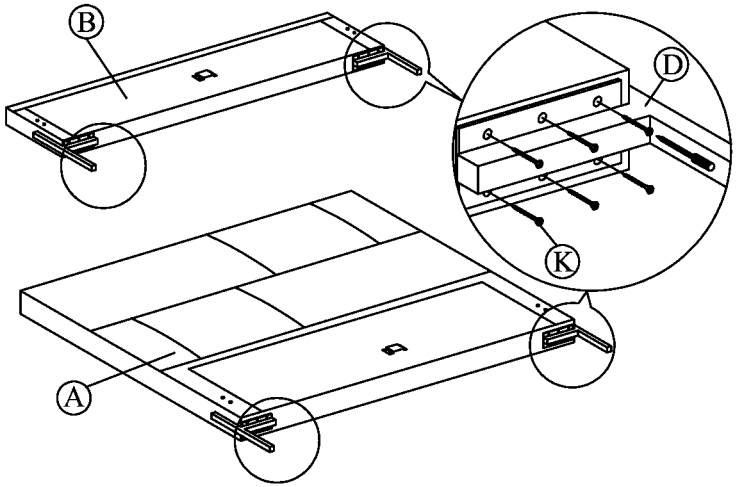

STEP 2 /ΒΗΜΑ 2

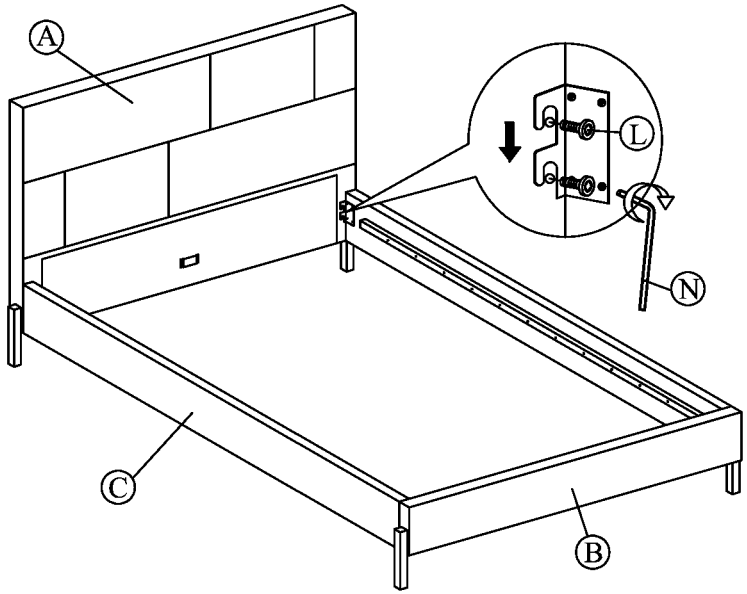

STEP 3/ΒΗΜΑ 3

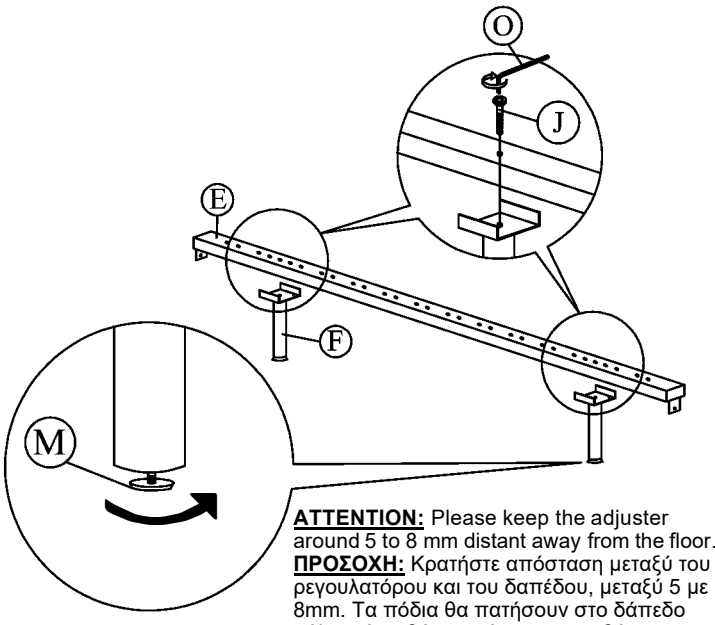

ATTENTION: Please keep the adjuster around 5 to 8 mm distant away from the floor.
ΠΡΟΣΟΧΗ: Κρατήστε απόσταση μεταξύ του ρεγουλατόρου και του δαπέδου, μεταξύ 5 με 8mm. Τα πόδια θα πατήσουν στο δάπεδο μόλις πέσει βάρος πάνω στο κρεβάτι (στρώμα, σώμα).

STEP 4/ΒΗΜΑ 4

*The screwdriver is not included/Το κατσαβίδι δεν συμπεριλαμβάνεται.

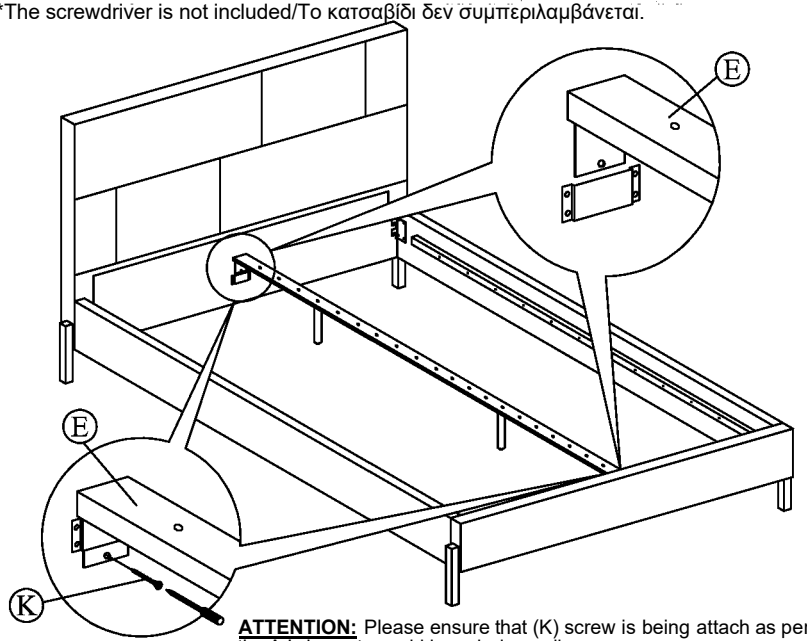

ATTENTION: Please ensure that (K) screw is being attach as per the A.I shown to avoid base being collapse.
ΠΡΟΣΟΧΗ: Βεβαιωθείτε ότι η βίδα (K) είναι στερεωμένη σύμφωνα με τις οδηγίες, για να αποφύγετε την κατάρρευση της βάσης.

STEP 5/ΒΗΜΑ 5

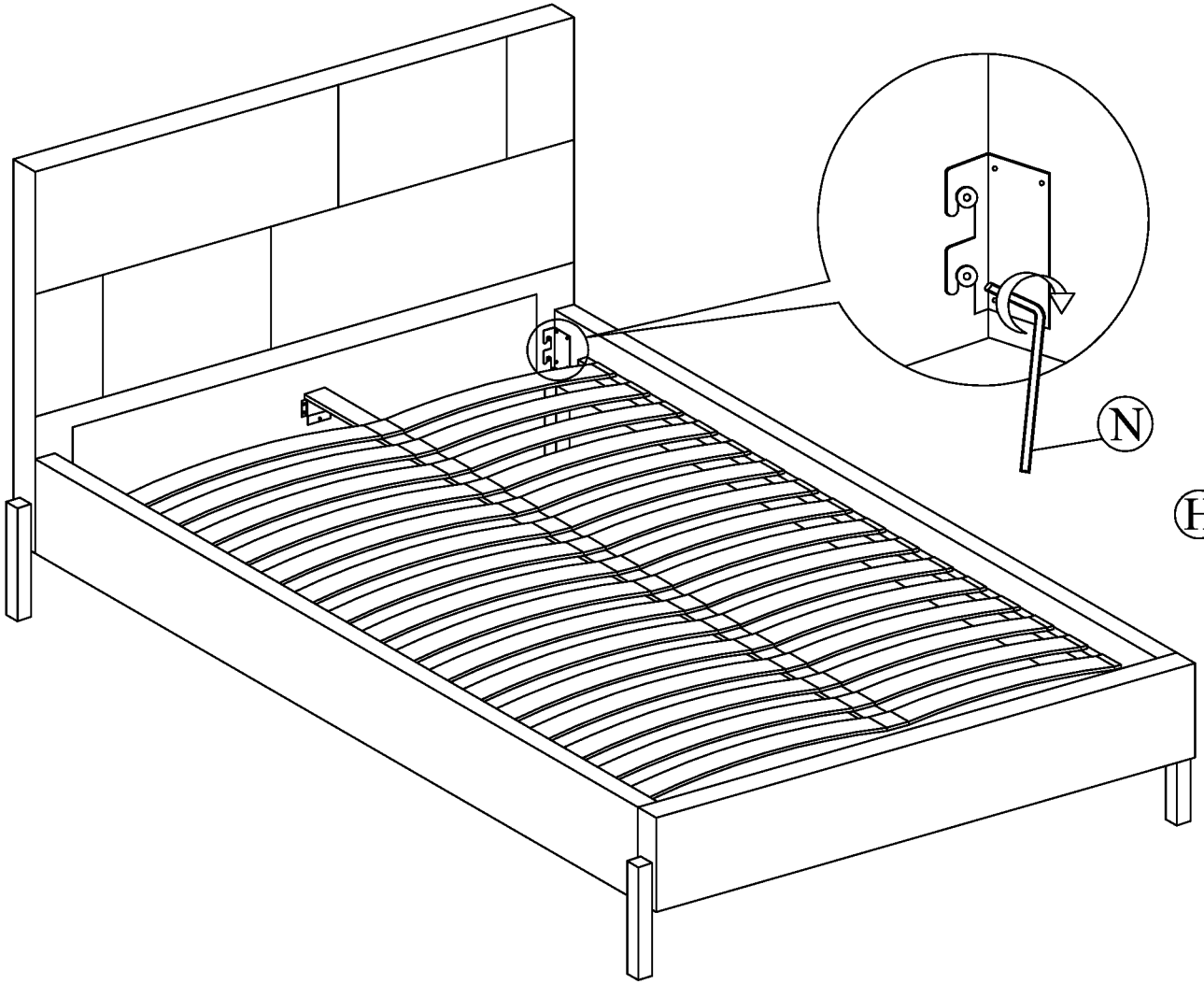

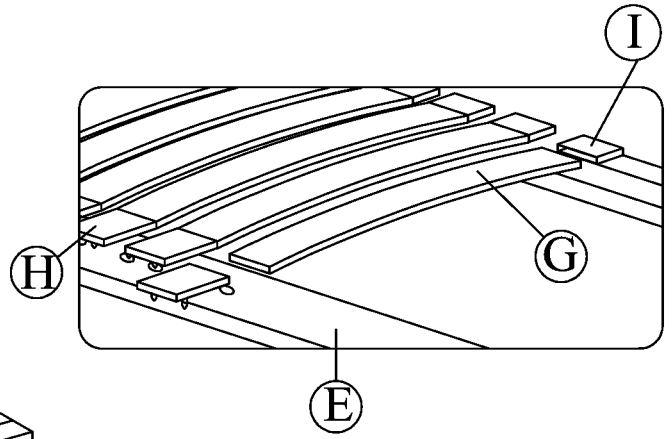

<u>Attention:</u> Do not move the bed mattress on. Do not drag the bed on rough surfaces or on rags, as there is risk of damaging the frame of the bed.
<u>Προσοχή:</u> Μην μετακινείτε το κρεβάτι μαζί με το στρώμα. Μην σύρετε το κρεβάτι σε τραχιές επιφάνειες ή πάνω σε χαλιά, καθώς υπάρχει κίνδυνος να προκαλέσετε ζημιά στον σκελετό του κρεβατιού.