15 min		A 1X	B 1X	C 1X	D 4X
E 1X	F 12X	G 4X	H 14X	I 2X	

1

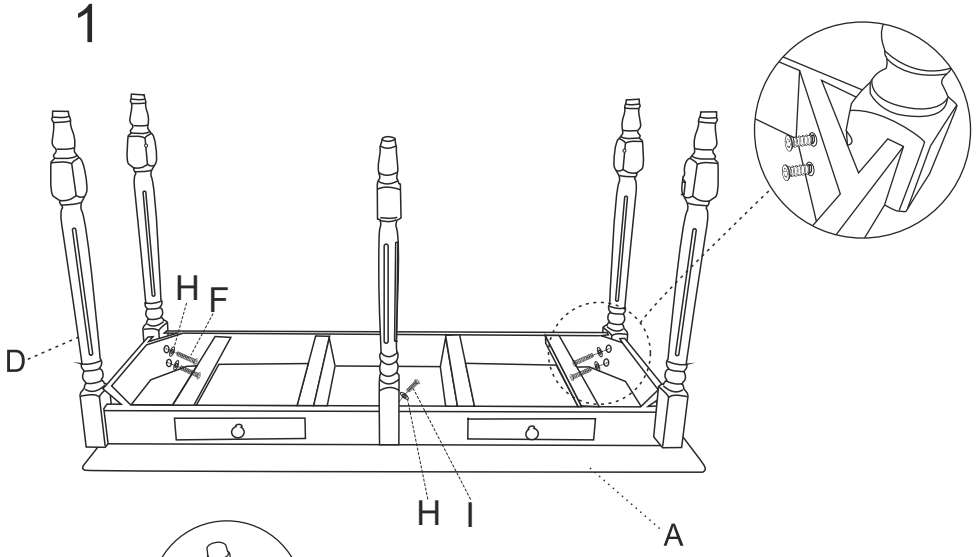

2

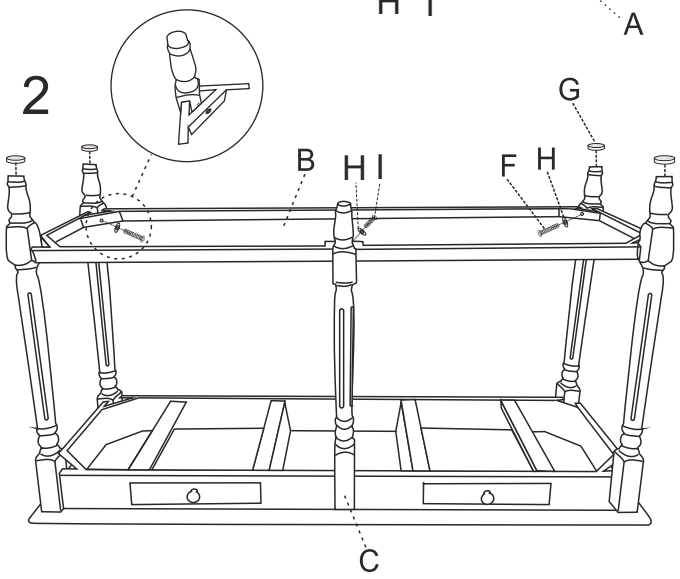

3

